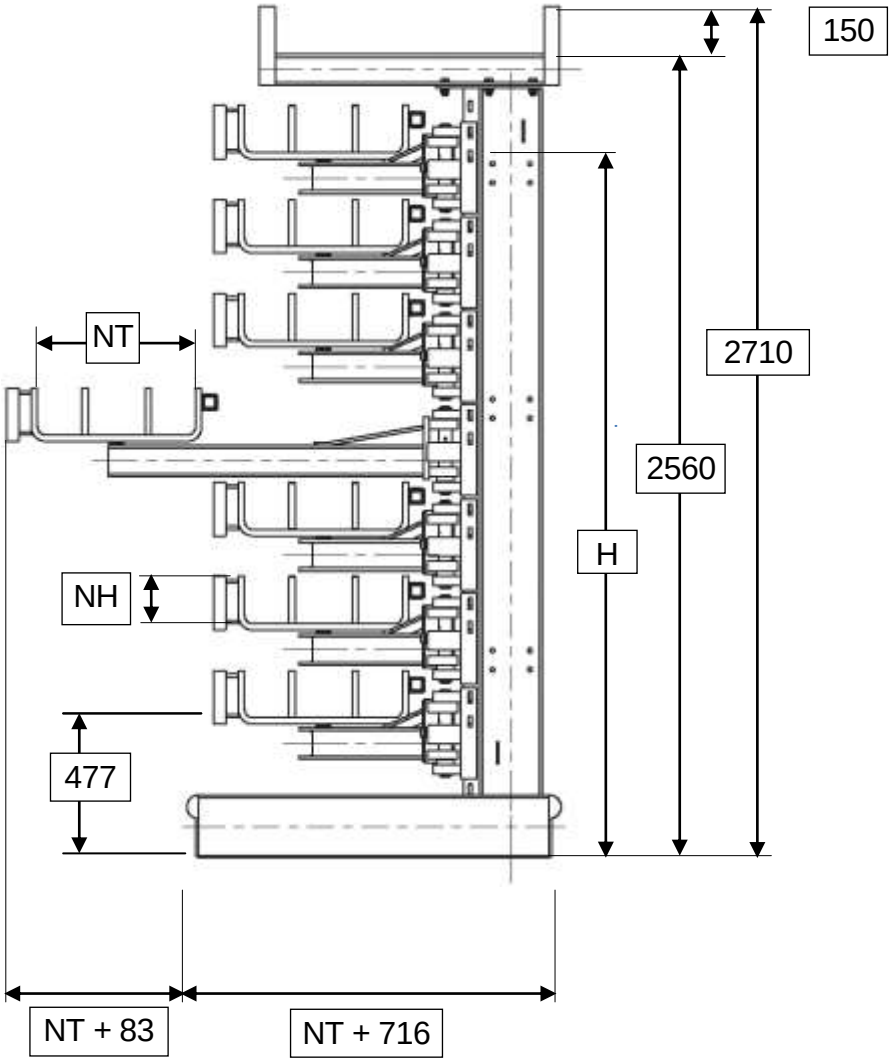
150
NT
2710
2560
H
NH
477
NT + 83
NT + 716

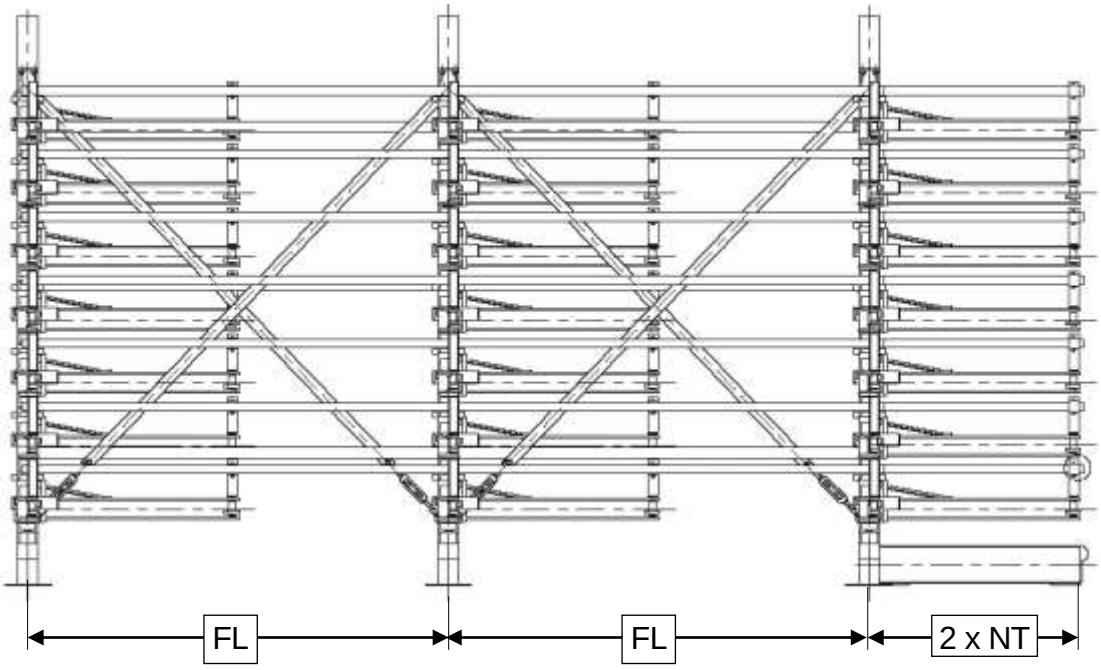
FL
FL
2 x NT

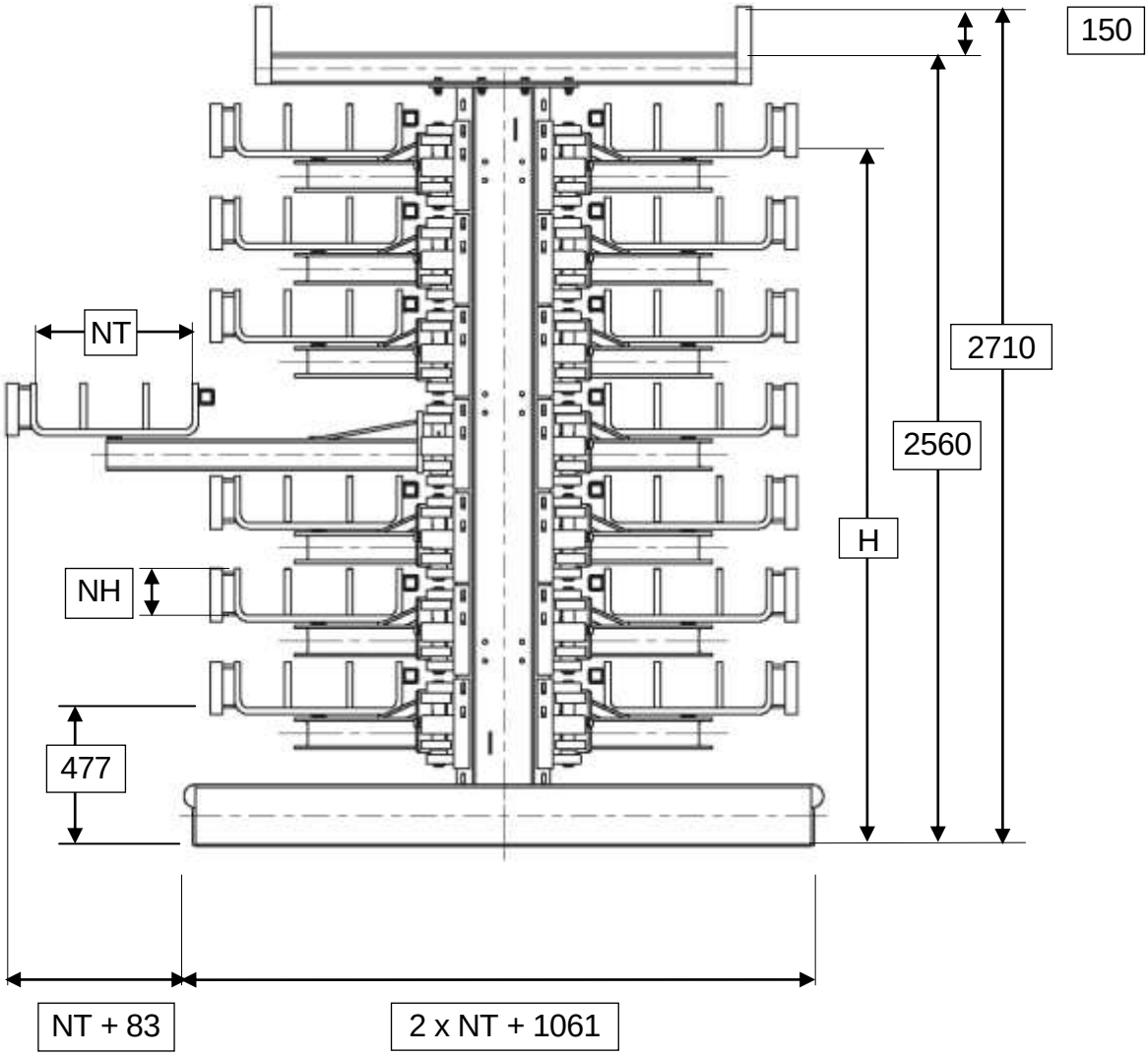
150
NT
2710
2560
H
NH
477
NT + 83
2 x NT + 1061

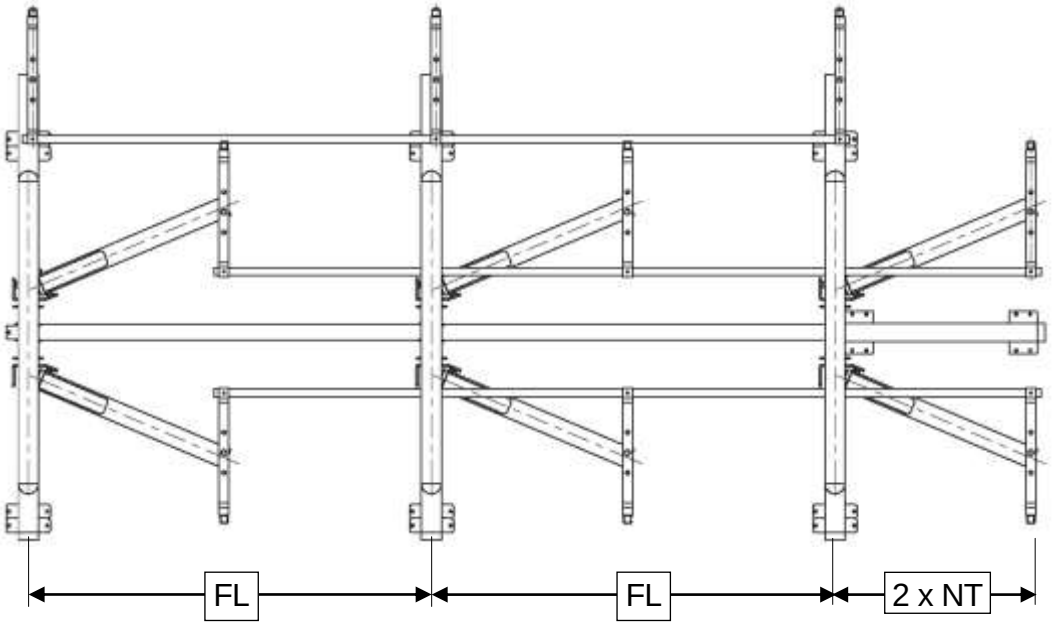
FL
FL
2 x NT